artexport
artexport.it

90017

FLORA

V 2/23

Versioni - Versions

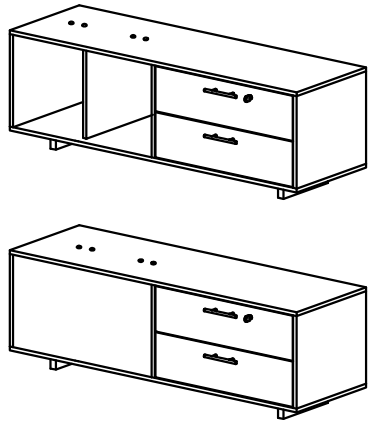

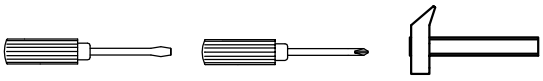

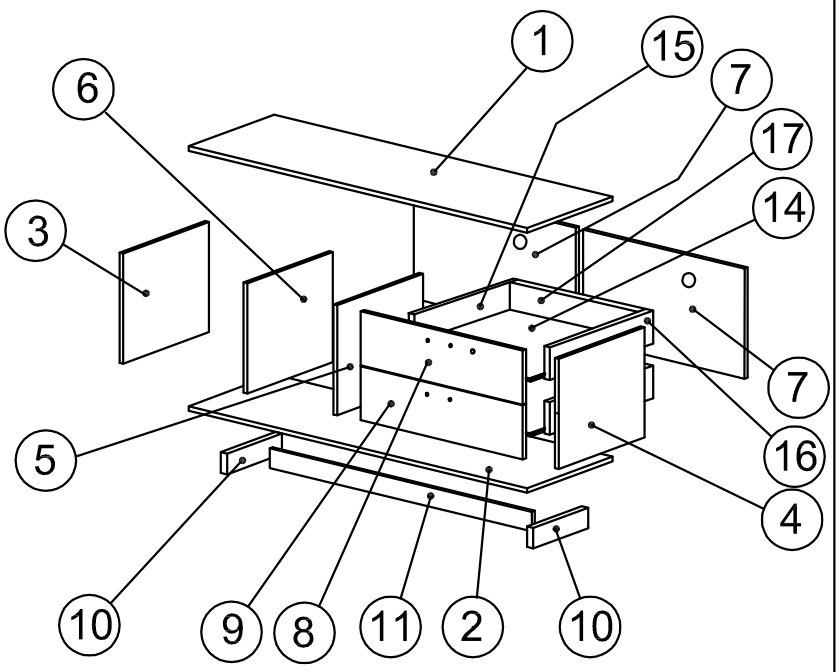

AF 24 Ø8	AE 8 Ø6	AJ 14	AM 14	WA 10	WE 1	LQ 2	NB 4	QL 1	QM 1
VA 15 mm 2	TP 1	PC 5	SB 1	VZ 18 mm 4 Ø3	VJ 16 mm 20	ZA COLLA COLLE GLUE 1	VP 8	GC (L+R) 2+2	

(IT) **Usare il prodotto in modo corretto**, esclusivamente per la funzione a cui è destinato.

(FR) **Utilisez le produit correctement**, exclusivement pour la fonction à laquelle il est destiné.

(EN) **Use the product correctly**, exclusively for the function for which it is intended.

GD (L+R) 2+2

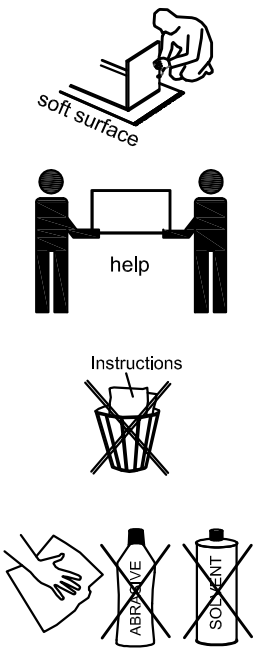

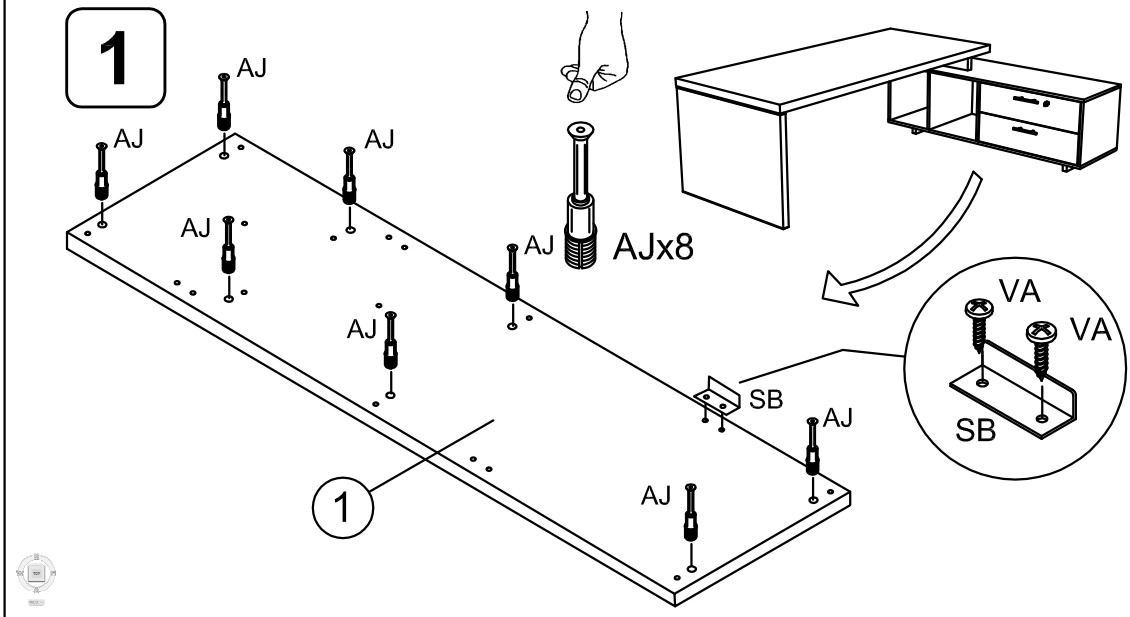

2

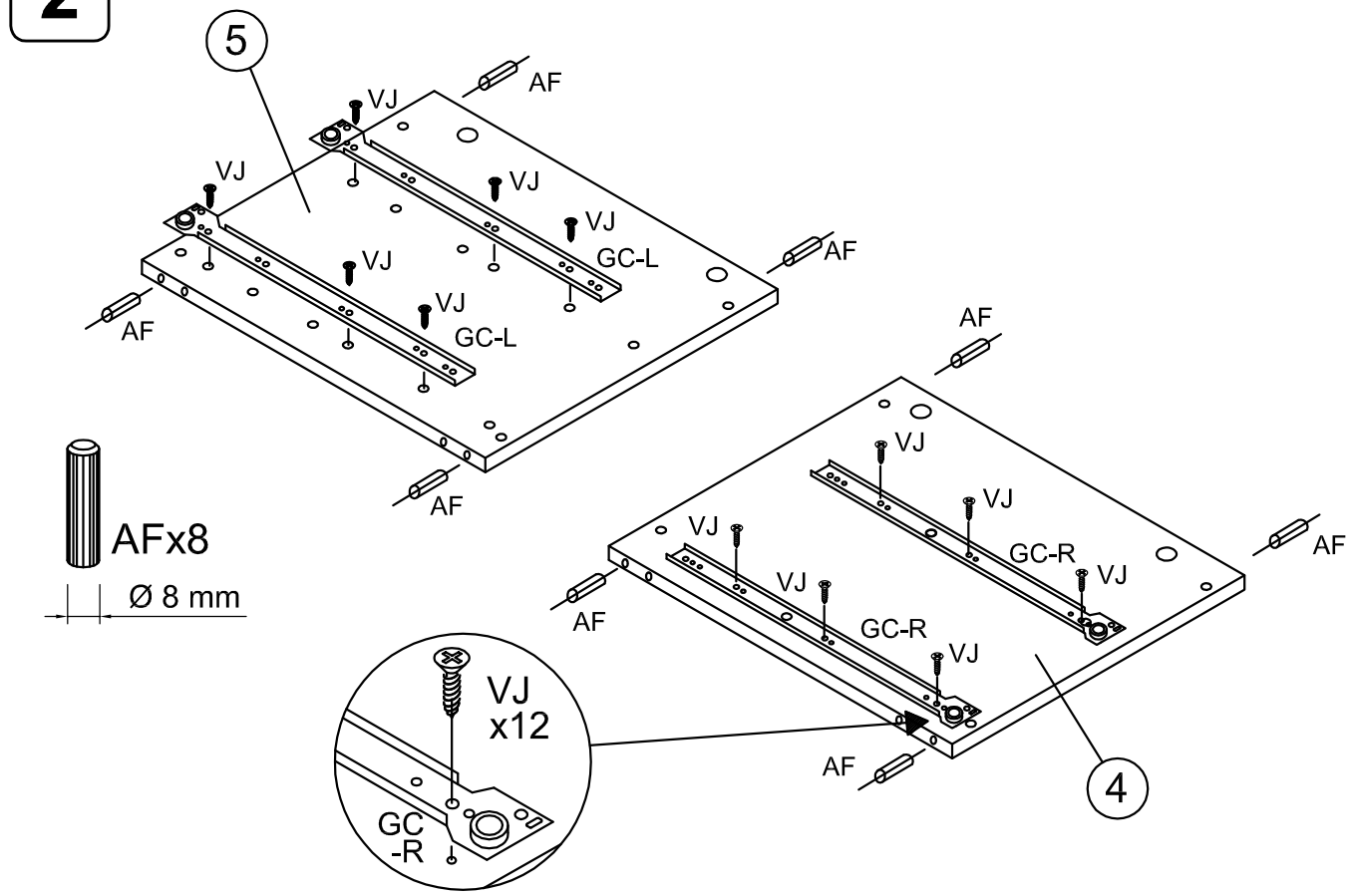
5
VJ
AF
VJ
VJ
VJ
GC-L
AF
VJ
VJ
GC-L
AF
AF
AFx8
Ø 8 mm
AF
VJ
VJ
VJ
GC-R
VJ
AF
VJ
GC-R
VJ
AF
VJ
x12
GC
-R
AF
4

3

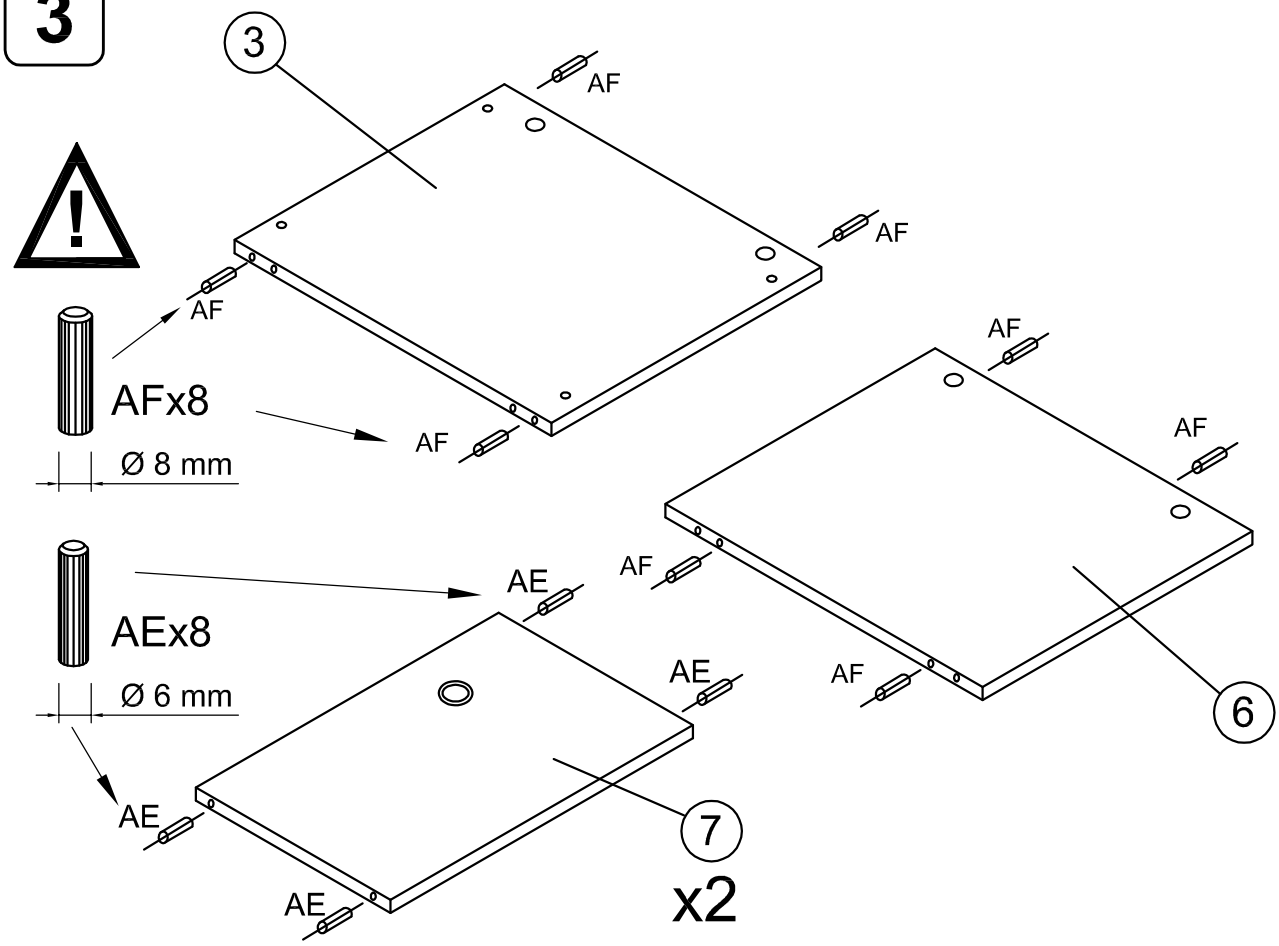
3
AF
AF
AF
AFx8
AF
Ø 8 mm
AF
AF
AE
AF
AEx8
AE
AF
Ø 6 mm
6
AE
7
AE
x2

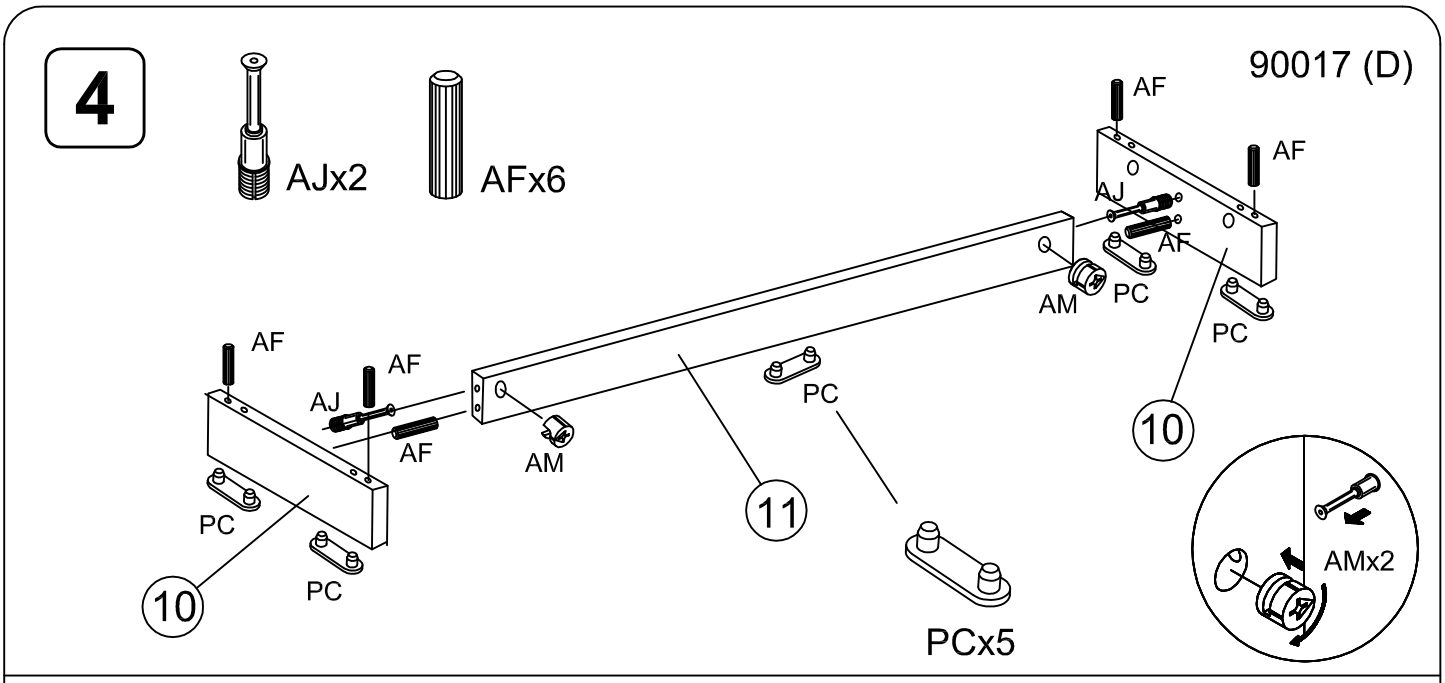
4
90017 (D)
AJx2
AFx6
AF
AF
AJ
AF
AM
PC
PC
10
AF
AF
AJ
AF
AM
PC
11
PC
10
PC
PCx5
AMx2

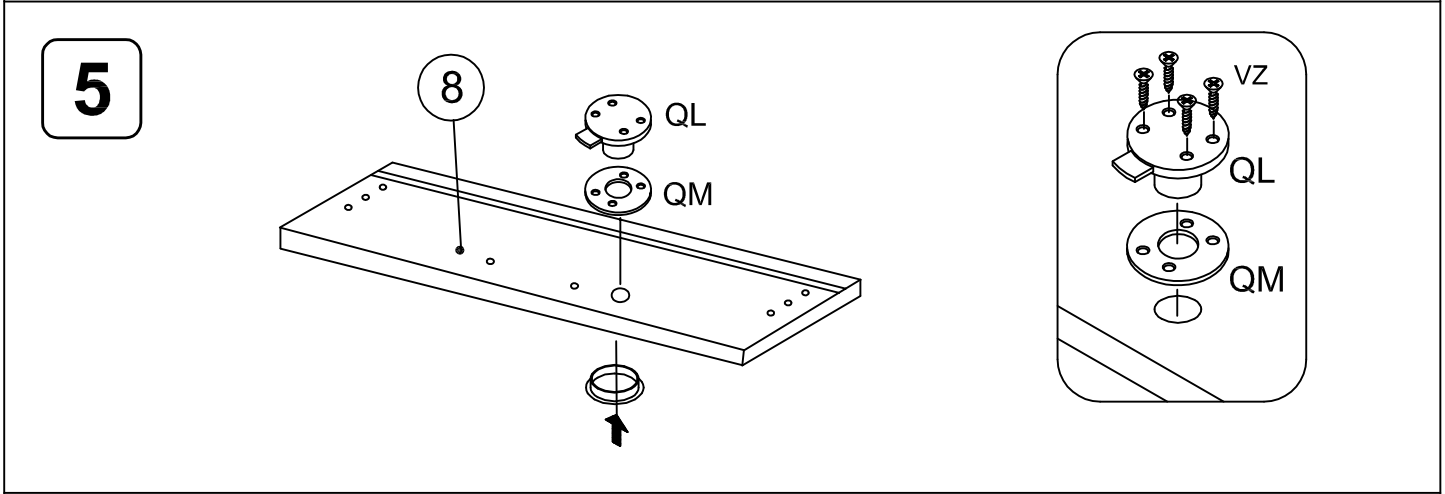
5
8
QL
QM
VZ
QL
QM

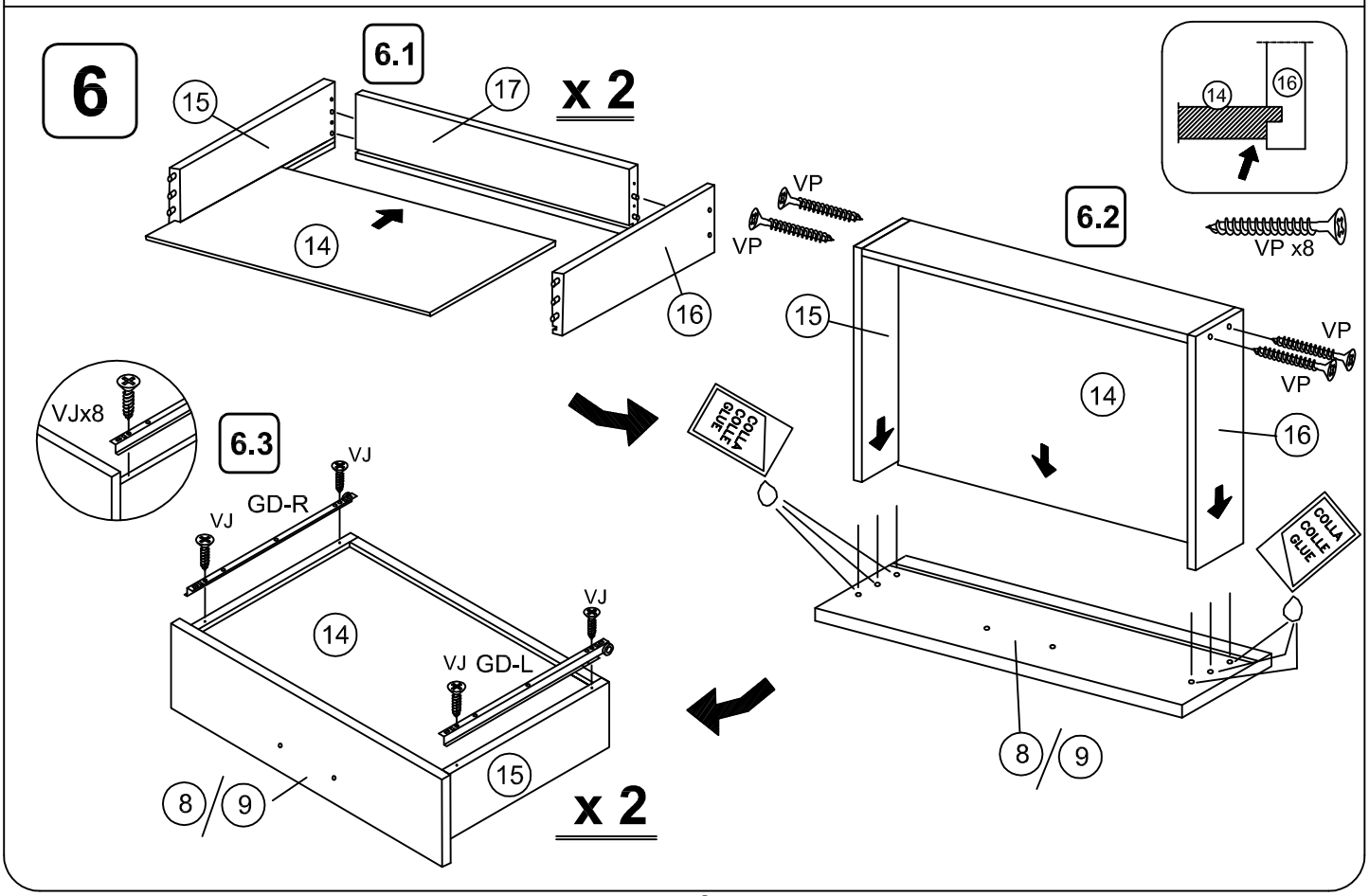
6
6.1
15
17
x 2
14
16
VP
VP
6.2
14
16
VP x8
15
VP
VP
14
16
VJx8
6.3
VJ
GD-R
VJ
14
VJ
VJ GD-L
15
8/9
x 2
COLLA
COLLE
GLUE
COLLA
COLLE
GLUE
8/9

7

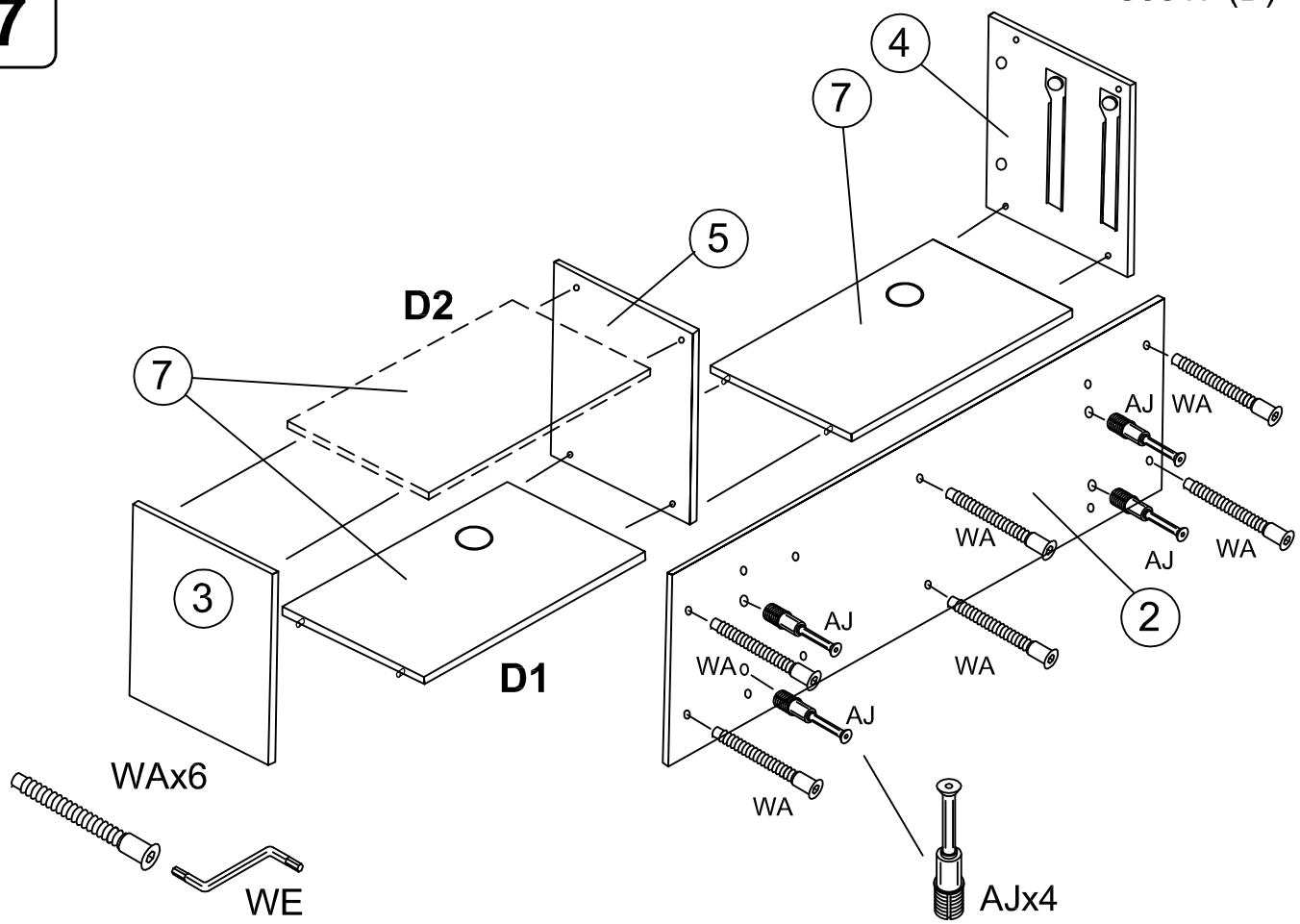
4
7
5
D2
7
3
D1
AJ
WA
WA
AJ
WA
2
AJ
WA
WA
AJ
WA
WAx6
WE
AJx4

8

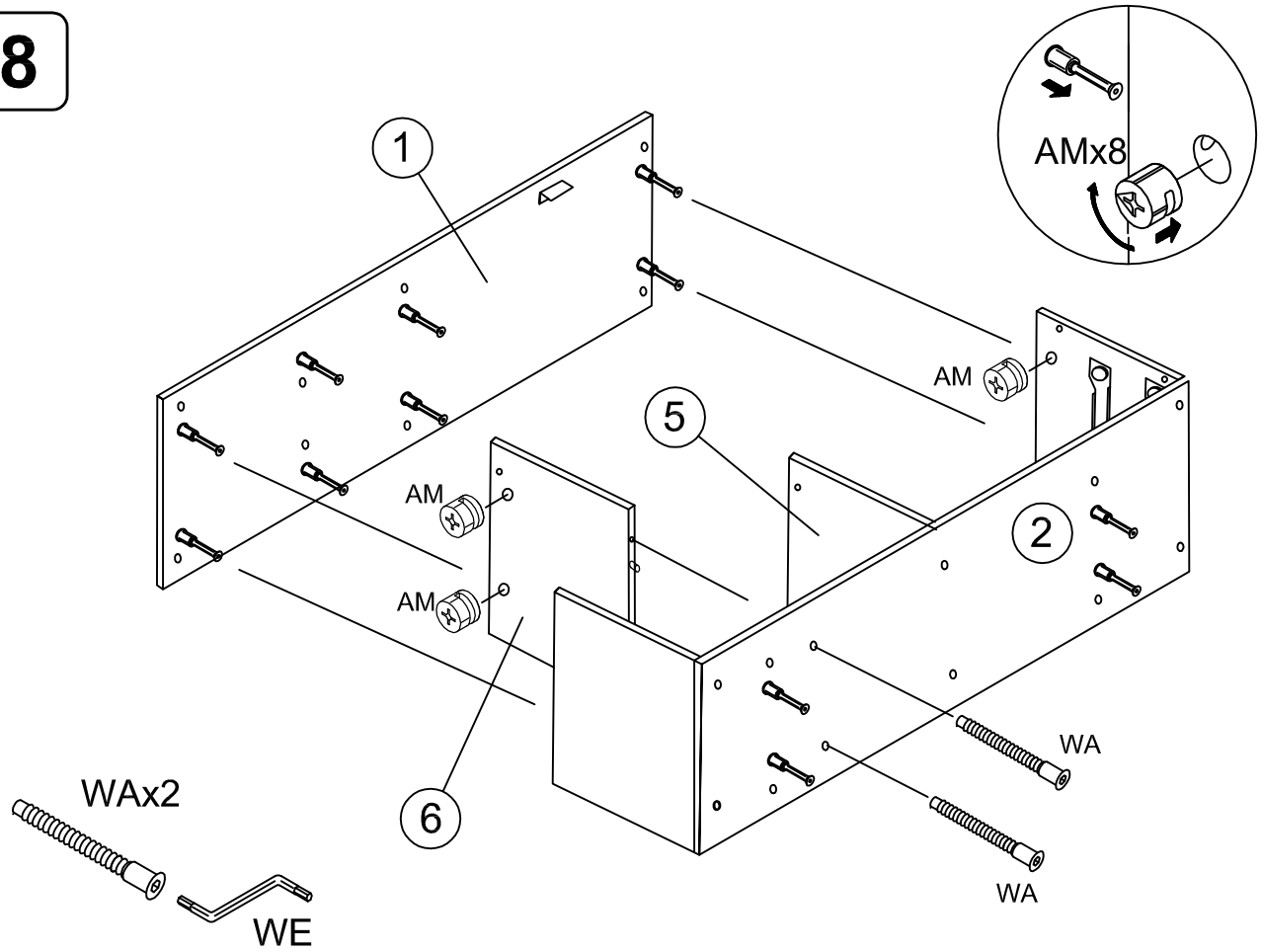
AMx8
1
AM
5
AM
AM
2
WA
WA
6
WAx2
WE

9

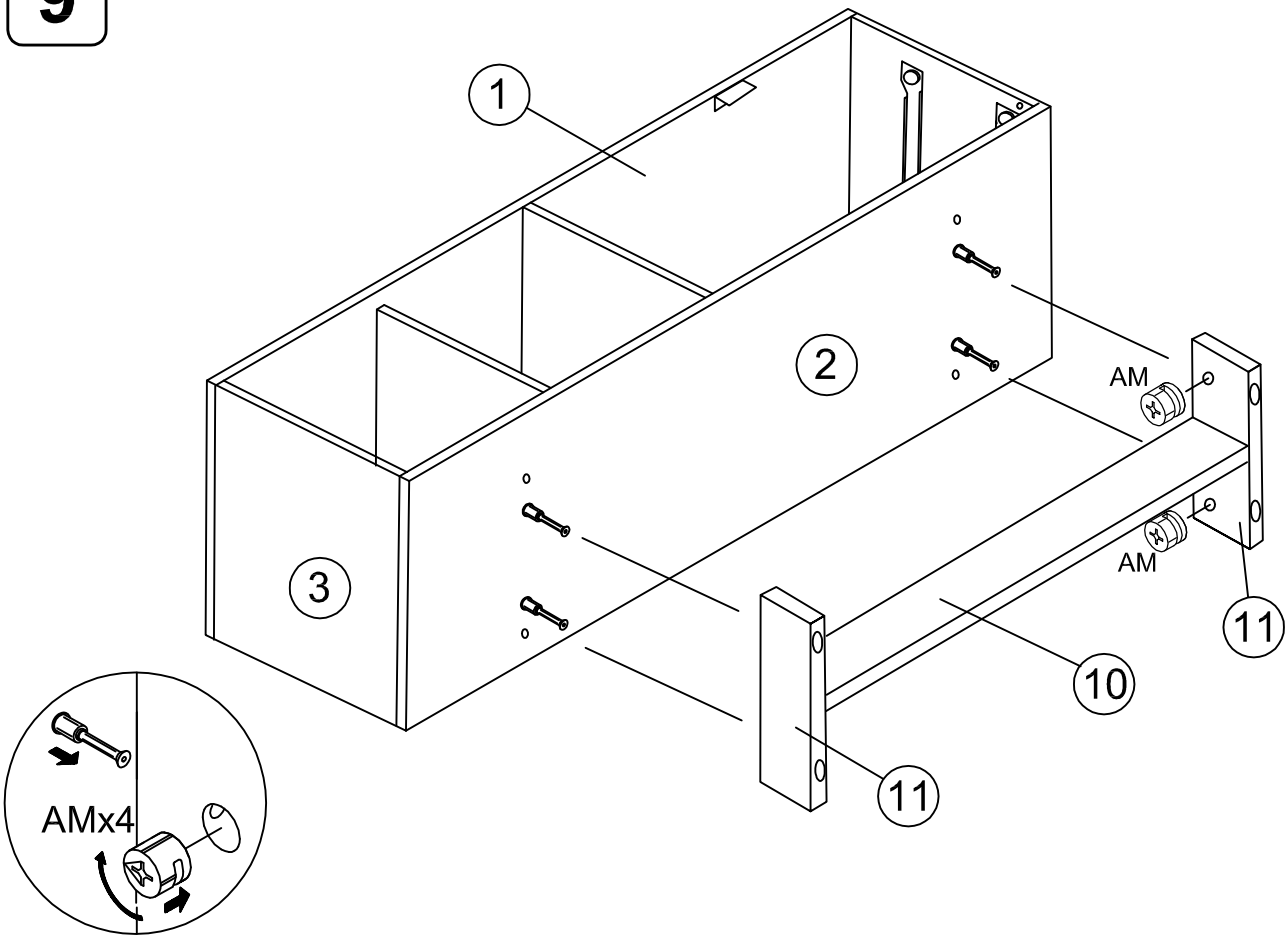

10

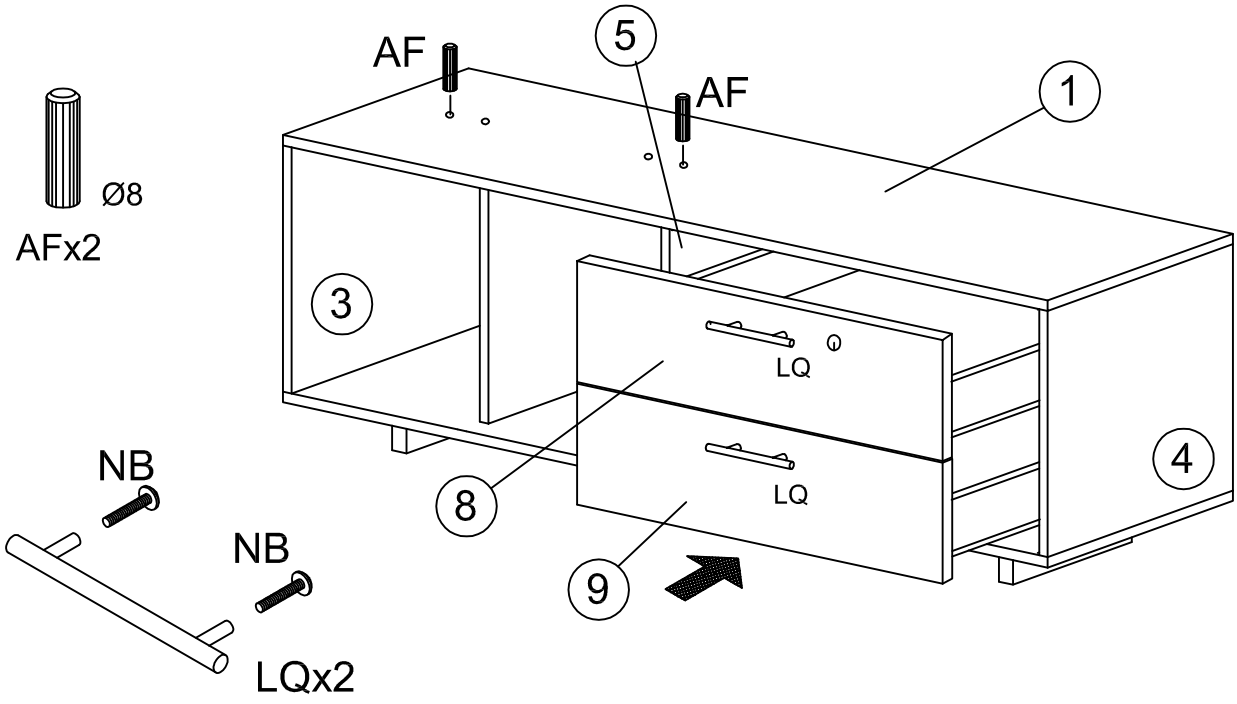

11
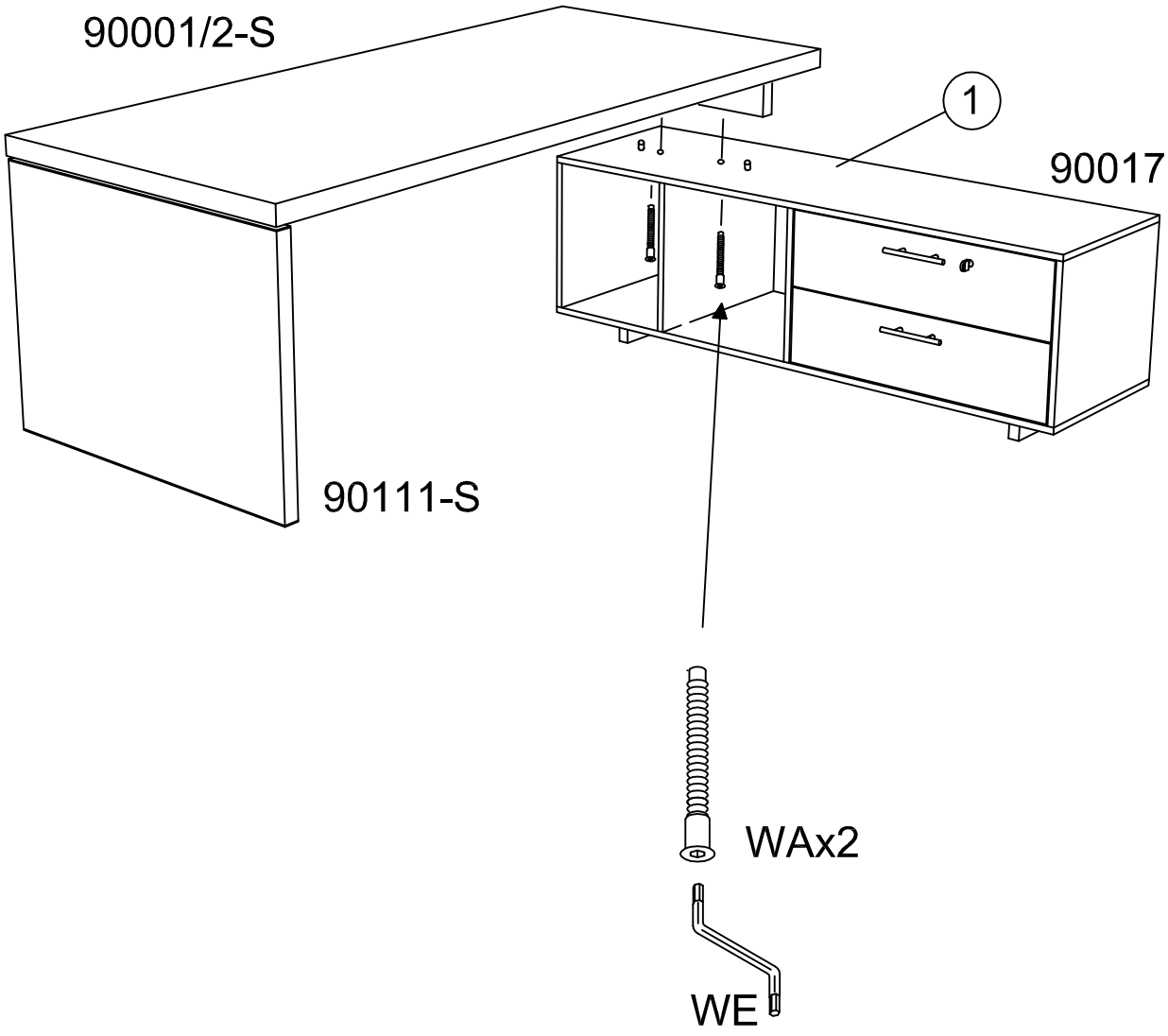
90017 (D)